CHAMPIONNATS DU MONDE 95

EN GARDE
J-F NICAUD

EPEE DAMES PAR EQUIPES
LA HAYE
Le 22 Juillet 1995

CLASSEMENT FINAL

1 HON
2 FRA
3 EST
4 ITA
5 KOR
6 SUI
7 RUS
8 CHI
9 UKR
10 ESP
11 ALL
12 POL
13 AUT
14 HOL
15 TCH
16 BLR
17 USA
18 SUE
19 FIN
20 GBR
21 AUS
22 CAN
23 NOR
23 ROU
25 MEX
26 BUL
27 POR
28 HKG
29 NZL
30 TPE
JAP

CHAMPIONNATS DU MONDE D'ESCRIME SENIORS - LA HAYE 1995

EPREUVE PAR EQUIPES
LA HAYE 95 - EPEE DAMES PAR EQUI

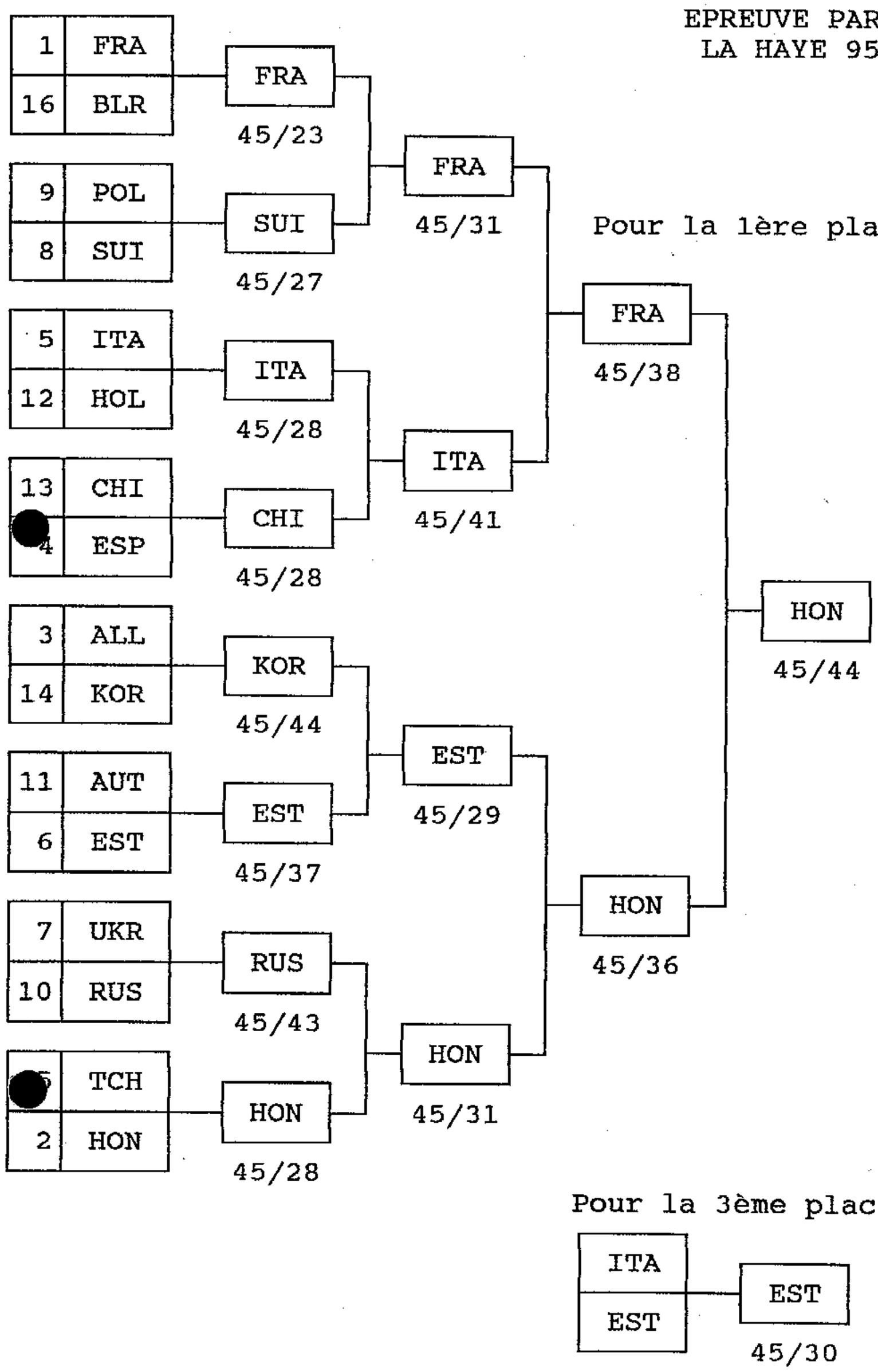

CLASSEMENT FINAL

1	HON
2	FRA
3	EST
4	ITA
5	KOR
6	SUI
7	RUS
8	CHI
9	UKR
10	ESP
11	ALL
12	POL
13	AUT
14	HOL
15	TCH
16	BLR

TABLEAU 5-8

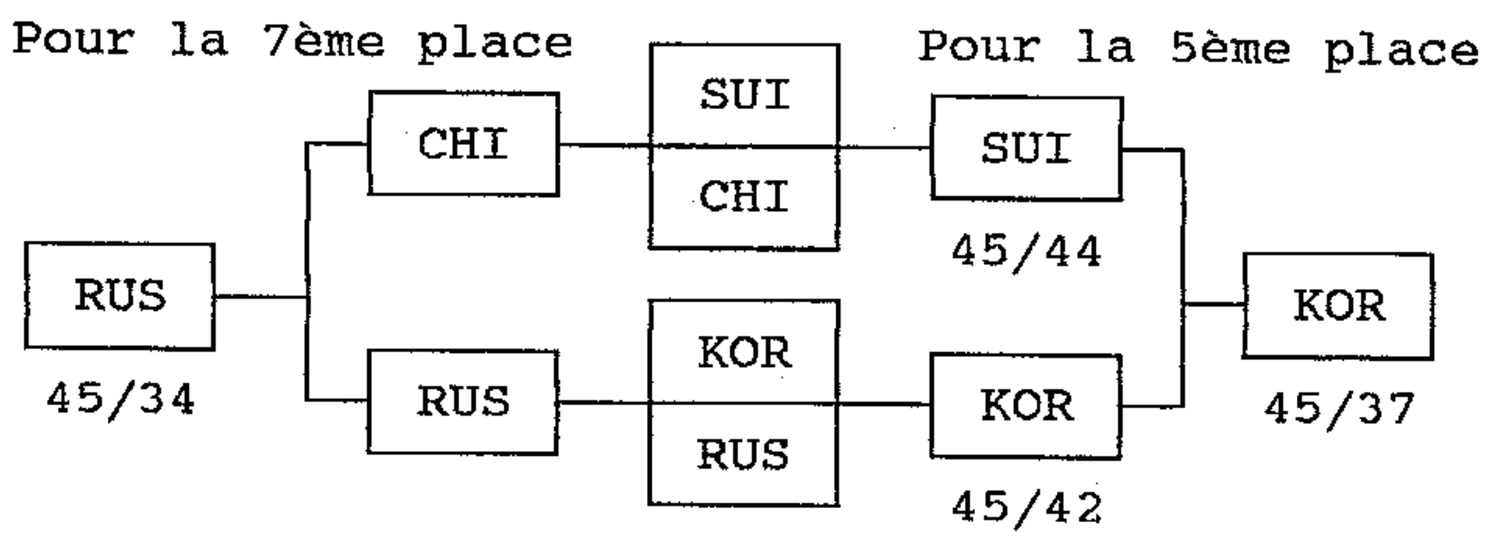

CHAMPIONNATS DU MONDE D'ESCRIME SENIORS - LA HAYE 1995

EPREUVE PAR EQUIPES : LA HAYE 95 - EPEE DAMES PAR EQUIPES

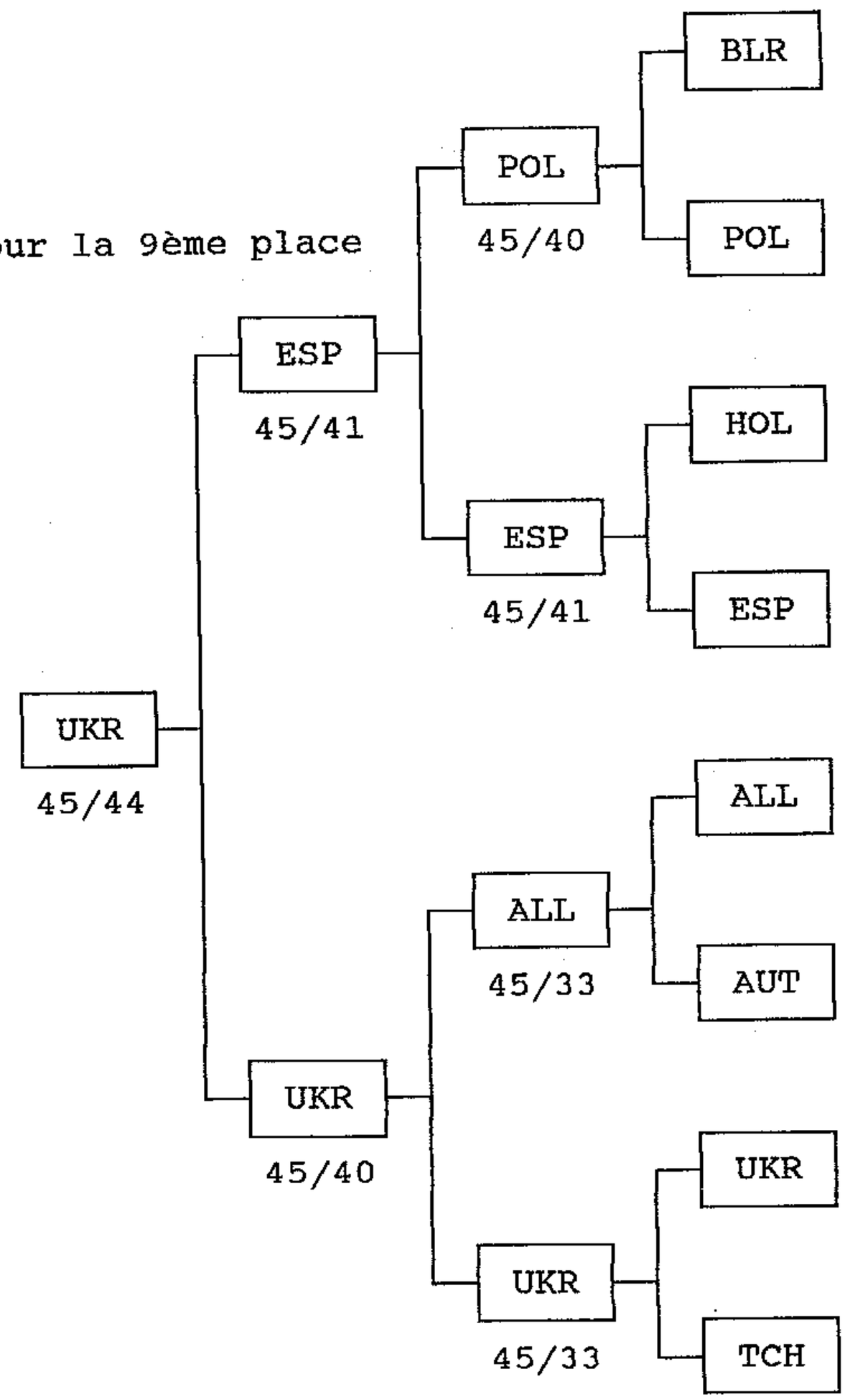

Pour la 11ème place

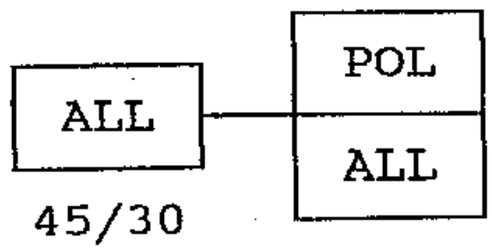
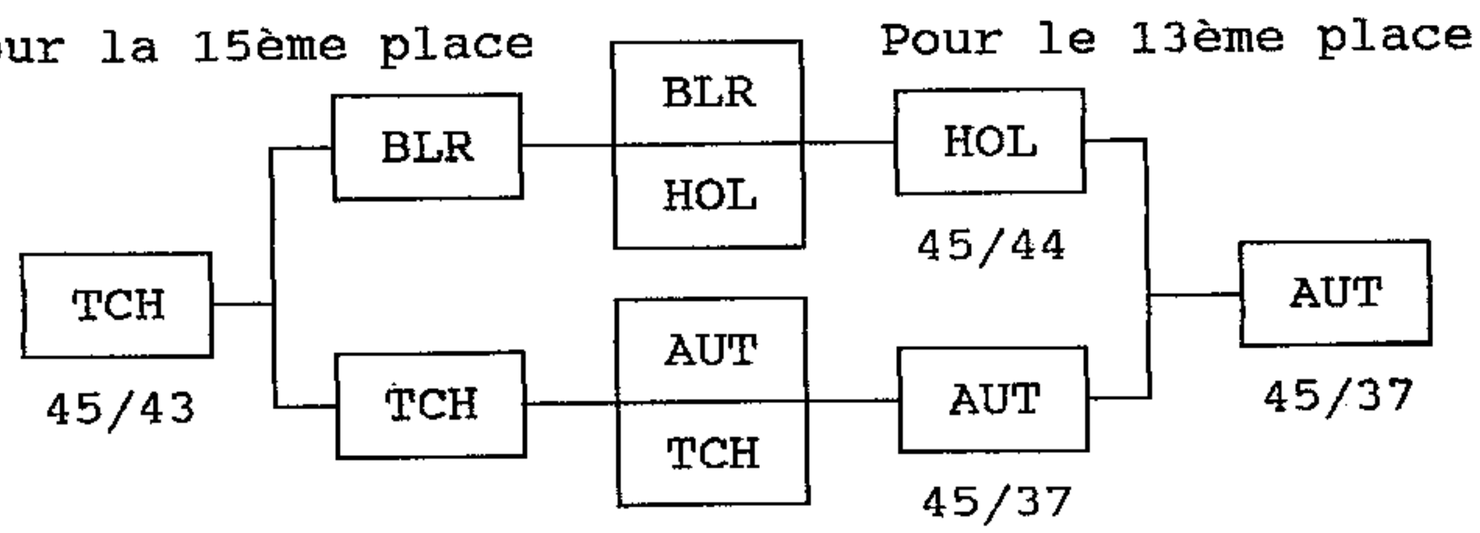
TABLEAU 13-16